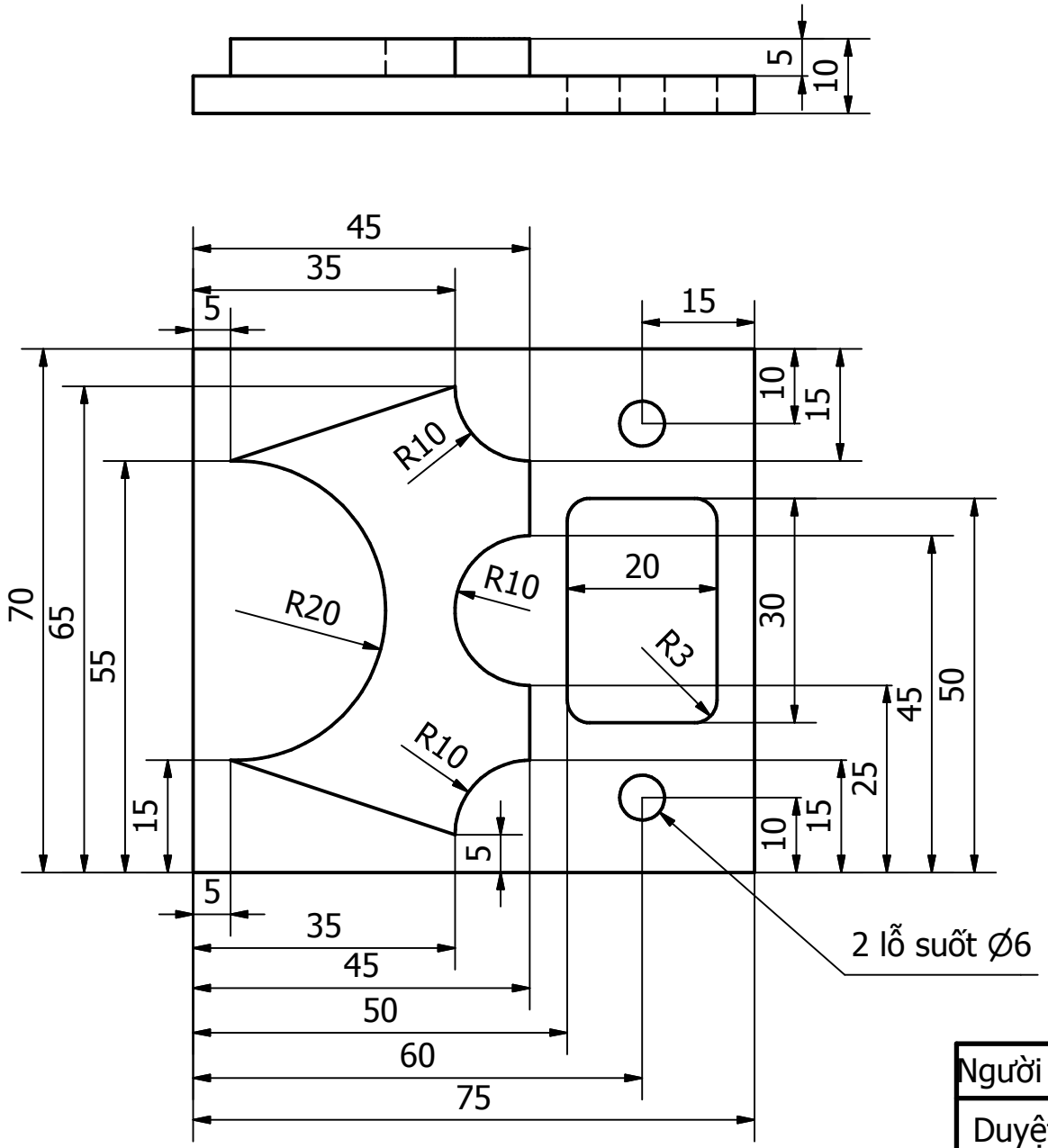

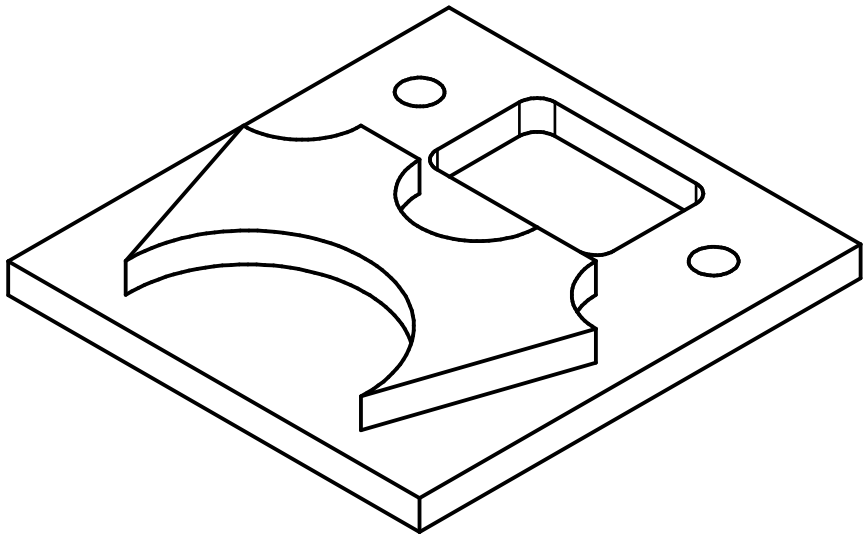

Người vẽ			BÀI TẬP LẬP TRÌNH CNC
Duyệt			
TRƯỜNG CĐKT LÝ TỰ TRỌNG			Tỷ lệ: 1:1